1 - 1

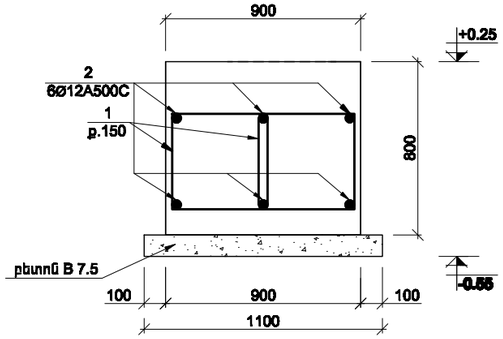

2 - 2

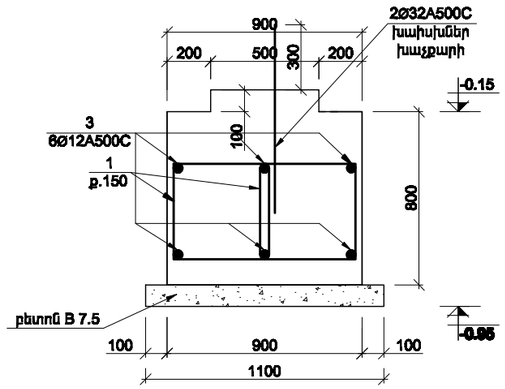

№	ԷՍՔԻԶԸ
1	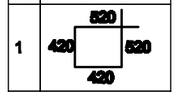
№	ԷՍՔԻԶԸ
4	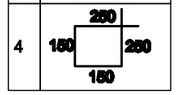

ԱՄՐԱՆԱՅԻՆ ՑԱՆՑ /ՊԱՐԱՊԵՏ/
ԱՑ - 1; /Ø4 Bp - I/

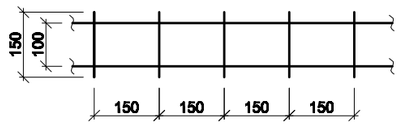

3 - 3
/ ե/բ միջուկ/

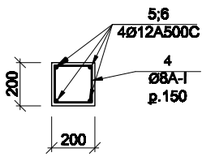

4 - 4
/ ե/բ գոտի /

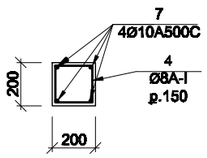

ՆՅՈՒԹԵՐԻ ԾԱԽՍԻ ՄԱՍՆԱԳԻՐԸ

դիրք №	ՆՇԱՆԱԿՈՒՄԸ	ԱՆՎԱՆՈՒՄԸ			ՔԱՆ	ԿՇԻՌԸ 1դիրքի	ԿՇԻՌԸ բոլորի	ԾԱՆՈԹ
1	տես ամր դետ	Ø 8	A-I	L= 1880	100	0,752	75,200	
2	առանց գծագրի	Ø 12	A500C	L= 14000	6	12,600	75,600	
3	առանց գծագրի	Ø 12	A500C	L= 1500	6	1,350	8,100	
4	տես ամր դետ	Ø 8	A-I	L= 800	202	0,320	64,640	
5	առանց գծագրի	Ø 12	A500C	L= 3000	20	2,700	54,000	
6	առանց գծագրի	Ø 12	A500C	L= 2750	8	2,475	19,800	
7	առանց գծագրի	Ø 12	A500C	L= 14000	4	12,600	50,400	
	նյութը բետոն		B 20 դասի		12			$մ^3$
	առանց գծագրի	Ø 32	A500C	L= 900	2	5,670	11,340	
	տես ամր դետ	Ø 4	Bp-I	L= 310000			62,000	

ԾԱՆՈԹՈՒԹՅՈՒՆ

1. Ստորգետնյա մասի հողի հետ շփվող բոլոր կոնստրուկցիաները հիդրոմեկուսացնել / 1 շերտ իզոգամ բիտումային մաստիկի վրա/: